Shenzhen Bestvap Technology Co., Ltd.
Web: www.naipocare.com
E-mail: bestvap@naipocare.com
Add: 503 ManTao Building 720 Minzhi
Avenue Minzhi Street Longhua District,
ShenZhen, GuangDong 518000

CE FC RoHS
Made in China

NAIPO
FIND WELL-BEING

User Manual

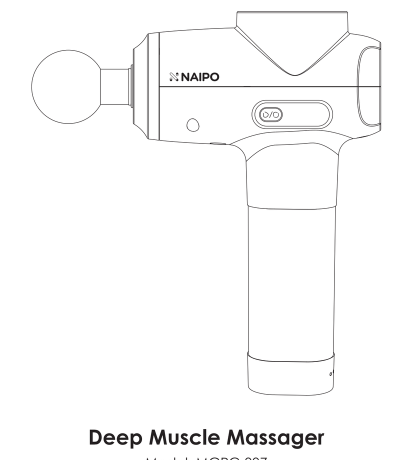

Deep Muscle Massager

Model: MGPC-007

Contents

Romana -- 01~07
English -- 08~12
Deutsch -- 13~19
Français -- 20~26
Español -- 27~33
Italiano -- 34~40

材质: 105g铜版纸

尺寸: 100 x 150 mm

印刷: 单黑双面印刷

装订方式: 骑马钉

封面封底内页留白，最

后多出来的为空白页

Introducere

Va multumim pentru achizitionarea Aparatului Portabil NAIPO pentru Masaj in Profunzime. Va rugam sa cititi acest manual de utilizare si ingrijire si sa il pastrati la indemana pentru consultarea ulterioara. Daca aveti nevoie de ajutor, va rugam sa contactati echipa noastra de asistenta pentru clienti.

Lista livrare

Denumire	Cantitate
Aparat de masaj pentru muschi	1
Aplicator masaj	5
Geanta transport	1
Adaptor alimentare	1
Manual utilizare	1

Instructiuni importante pentru siguranta

- Masati doar zonele care nu sunt inflamate sau in care nu exista rani. Nu utilizati aparatul daca simtiti durere sau disconfort.
- Nu utilizati aparatul pe cap, zonele osoase sau dure.
- Nu recomandam masajul unei singure zone pe o perioada lunga de timp. Va rugam sa incetati imediat utilizarea produsului daca simtiti durere sau disconfort in timpul utilizarii.
- Utilizati aparatul doar pe zone curate si uscate. Impingeti si mutati produsul incet pe piele.
- Feriti-va degetele, parul sau alte parti ale corpului de axul vibrant deoarece se pot prinde in acesta.
- Nu utilizati aparatul pe sau in apropierea zonelor sensibile, cum ar fi ochii, dintii, proteza toracica, zona genitala sau membrele artificiale.
- Nu utilizati aparatul in locuri care pot fi fracturate.

- Daca simtiti o durere continua in timpul folosirii, intrerupeti imediat utilizarea aparatului si contactati medicul.
- Produsul nu este un instrument medical si nu este destinat pentru uz medical.
- Va rugam sa verificati motorul principal si adaptorul de alimentare inainte de folosire. Daca orice piesa este defecta, contactati producatorul sau un expert pentru reparatie si inlocuire.

Avertisment:

- Nu folositi dispozitivul in timp ce se incarca.
- Nu introduceti niciun obiect in orificiile de ventilatie.
- Nu introduceti produsul in apa si nici apa in orificiile de ventilatie.
- Nu scapati produsul pe jos si nu il folositi in mod necorespunzator.
- Asigurati-va ca dispozitivul, bateria si adaptorul de alimentare sunt intr-o stare buna de operare inainte de fiecare folosire.
- Nu modificati sau modernizati in nici un fel produsul. Nu lasati produsul nesupravegheat in timp ce se incarca sau in timp ce functioneaza.
- Incarcati dispozitivul folosind DOAR adaptorul de alimentare original.
- Nu introduceti dispozitivul in semineu.
- Nu utilizati dispozitivul in mod continuu pentru mai mult de 1 ora pentru a evita supraincalzirea. Opriti aparatul pentru 30 de minute inainte de a-l refolosi.

Detalii produs

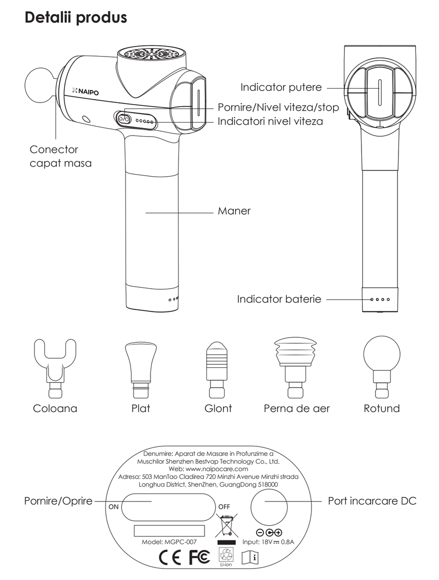

Instructiuni de utilizare

Incarcare

- Incarcati complet produsul inainte de prima folosire.
- Conectati terminalul DC la portul de incarcare pentru incarcarea produsului.
- Indicatorii bateriei vor licari regulat in timpul procesului de incarcare.
- Toti indicatorii bateriei se vor aprinde la finalizarea procesului de incarcare.

Operare

- Instalarea aplicatoarelor de masaj: Opriti dispozitivul. Apasati aplicatorul de masaj in portul de conectare. Scoateti aplicatorul din port pentru detasare. (Nota: Impingeti/trageti aplicatorul direct, evitati rasucirea).
- Asezati butonul de alimentare in pozitia ON pentru a porni dispozitivul. Comutati pe OFF pentru oprire.
- La pornirea de la butonul de alimentare, apasati pe "(○/○)" pentru a activa programul de masaj. Apasand pe butonul "(○/○)", puteti comuta intre nivelurile 0-5. Apasati lung pe "(○/○)" timp de 2 secunde pentru a opri programul de masaj. Ledul va indica nivelul corespondent de putere (1-5).
- Masati zonele dorite cu diferite intensitati de viteza.

Mentenanta, Curatare si Pastrare

- Curatati dispozitivul folosind un prosop umed si stergeti apa in exces cu ajutorul unui material textil uscat.
- In cazul in care produsul nu va fi folosit o perioada de timp indelungata: Introduceti dispozitivul in cutia originala si pastrati-l intr-un mediu uscat. Incarcati dispozitivul o data pe luna pentru a evita defectarea bateriei.
- Nu incercati sa demontati sau desurubati dispozitivul.
- Pentru o operare optima a noii baterii, reincarcati si descarcati complet dispozitivul de cel putin de trei ori.

Instructiuni pentru Accesoriile de Masaj

Coloana (coloana vertebrala)	Zone tinta: Muschii spatelui si recuperarea coloanei. Functii: Relaxeaza grupele de muschi si reda elasticitatea musculara a spatelui.
Plat	Zone tinta: Muschii care necesita exercitiu puternic pentru recuperare. Functii: Relaxarea si masajul in profunzime a tesutului muscular.
Glont	Zone tinta: Grupe specifice de muschi si leziuni profunde ale muschilor/articulatiilor (masaj specific). Functii: Elimina rigiditatea musculara si nodurile.
Arbore (perna de aer)	Zone tinta: Oase sau zone sensibile. Functii: Masaj bland, utilizat in special in zonele sensibile la terapia prin vibratii sau pentru incepatori fara experienta in utilizarea pistolului de masaj.
Bila (rotund)	Zone tinta: Intregul corp, muschi suprapusi (relaxarea muschilor). Functii: Imbunatateste recuperarea tesutului moale si reduce inflamatia musculara dupa exercitii, cu un usor impact oblic.
Nota: Instructiunile de mai sus sunt doar orientative, va rugam sa utilizati accesoriile conform conditiei dumneavoastra fizice sau la recomandarea medicului.	

Solutionarea defectiunilor

Problema	Cauza	Solutie
Aparatul nu functioneaza	Butonul de alimentare de la baza dispozitivului nu a fost apasat pentru pornire.	Asezati butonul de alimentare in pozitia ON. Ledul indicator (rosu) si indicatorul bateriei (albastru) ar trebui sa se aprinda.
	Baterie descarcata.	Reporniti dispozitivul dupa ce s-a incarcat complet.
Dispozitivul se opreste atunci cand intampina rezistenta.	Setarea de protectie a fost activata pentru a preveni supracurentul.	Reconectati la sursa de alimentare pentru a activa dispozitivul.

Specificatiile produsului

Model	MGPC-007
Denumire	Aparat Portabil pentru Masarea in Profunzime a Muschilor
Putere intrare	18V 0.8A
Durata de viata a bateriei (1 incarcare)	5-7H
Timp de incarcare	≈3H
Oprire automata	≈10 Minute
Baterie	DC14.8 ⎓ 2500 mAh
Zona Masaj	Intregul corp

Daca aveti nevoie de ajutor pentru probleme legate de produs, servicii post-vanzare sau alte aspecte relevante, va rugam sa ne contactati la adresa de email indicata pe coperta.

*Nota: produsele achizitionate direct de la Naipo beneficiaza de serviciul nostru post-vanzare. Daca achizitiile sunt efectuate de la alti vanzatori, va recomandam sa ii contactati pentru cereri in garantie.

Introduction

Thank you for purchasing the NAIPO Portable Deep Muscle Massager. Please read this use and care manual thoroughly and keep it in a safe place for future reference. If you need any assistance, please contact our customer support team.

Package List

Name	Quantity
Muscle Massager	1
Massage Applicator	5
Carrying Case	1
Power Adaptor	1
User's Manual	1

Important Safety Instructions

- Please only massage areas that are not swollen or wounded. Do not use it when you're experiencing pain or discomfort.
- Do not use it on the head, bones or hard areas.
- We do not recommend massaging a single area for a long period of time. Please stop using the product immediately if you experience pain or discomfort during use.
- Please only massage clean and dry areas. Please push and move the product gently on the skin.
- Please keep your fingers, hair or other body parts away from the vibrating axis as they might get caught.
- Do not use it in or near sensitive areas including eyes, teeth, chest prosthesis, genitals or artificial limbs.
- Do not use it in places that might be fractured.
- If you experience consistent pain during use, please stop using and contact a physician immediately.
- The product is not a medical instrument and is not for medical use.

- Please check the main engine and the power adaptor before using it. If any parts are damaged, please contact the manufacturer or a professional for repair and replacement.

Warning:

- Do not operate the device during charging.
- Do not insert any object into the vents.
- Do not dip the product into water or drip water into the vents.
- Do not drop or use it in-properly.
- Check to ensure the device, battery and power adaptor are in good working conditions each time before using.
- Do not in any way change or retrofit the product.
- Do not leave the product unattended while charging or operating.
- Charge the device ONLY with the original power adaptor.
- Do not put the device into the fireplace.
- Do not use the device continuously for more than 1 hour to avoid overheating. Stop for 30 minutes before re-operating.

Product Details

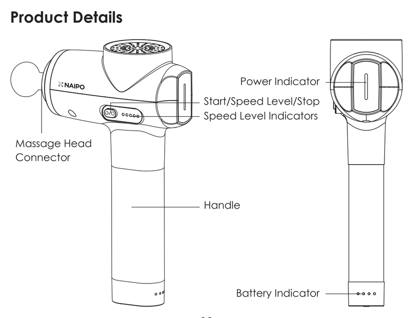

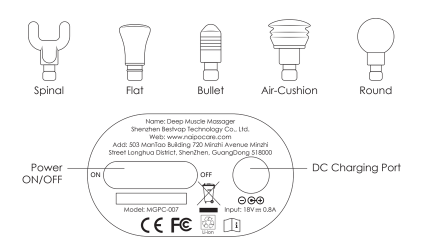

Usage Instruction

Charging

- Please fully charge the product before the first usage.
- Connect the DC terminal with the charging port to charge the product.
- The battery indicators will flash regularly during charge.
- All the battery indicators will light up when the charging is complete.

Operating

- Installing the massage applicators: Switch off the device. Press the massage applicator into the connecting port. Pull the applicator off the port to detach. (Note: Please push/pull the applicator directly, avoid whirling.)
- Switch the Power button on the bottom to ON to turn on the device. Switch it to OFF to turn off.
- When the power button is switched on, press "(○/○)" to activate the massage program. By pressing the "(○/○)" button, you can switch between Level 0-5. Long press "(○/○)" for 2 seconds to stop the massage program. The LED light will indicate the corresponding power level (1-5).
- Massage desired areas with different speed intensities.

Maintenance, Cleaning & Storage

- Clean the device with a wet towel and wipe out the excessive water with dry fabrics.
- For a long time non-use: Please place the device in its original package and store it in a dry environment. Charge the device once a month to avoid battery failure.
- Do not attempt to dismantle or unscrew the device.
- In order for the new battery to perform its peaks, please fully recharge and discharge the device for at least three times.

Instructions Of Massage Attachments

Spinal (Spine)	Target Areas: Back muscles and spinal cord recovery. Functions: Relieve muscle groups and recover the back muscle elasticity.
Flat	Target Areas: Muscle that requires vigorous exercise to recover. Functions: Deep tissue muscle relax and massage.
Bullet	Target Areas: Specific muscle groups and in-depth muscle /joints injuries (targeted massage). Functions: Relieve muscle stiffness and untighten knots.
Tree (Air-cushion)	Target Areas: Bones or sensitive areas. Functions: Comparably gentle, mainly used in areas that are sensitive for vibration therapy, or for beginners with no massage gun using experience.
Ball (Round)	Target Areas: Full body, bunk muscles (muscle relaxing) Functions: Improve soft tissue recovery and reduce muscle soreness after exercising, with slight oblique impact.
Note: The instructions above is for reference only, please use the attachments based on your body condition or under recommendations of your physician.	

Troubleshooting

Problem	Cause	Solution
Not Working.	Power button on the bottom of the device was not switch on.	Switch the button to ON. The power indicator (red) and the battery indicator (blue) should light up.
	Low battery.	Restart the device after it's been fully charged.
The device stops when encountering resistance.	The protective setting was activated to prevent overcurrent.	Re-connect the power to activate the device.

Product Specifications

Model	MGPC-007
Name	Portable Deep Muscle Massager
Power Input	18V 0.8A
Battery Life (1 Charge)	5-7H
Charging Time	≈3H
Auto Stop	≈10 Minutes
Battery	DC14.8 V ⎓ 2500 mAh
Massage Area	Full Body

If you need help regarding product issues, after-sales service, or other relevant problems, please contact us via the email on the cover.

*Note: Products purchased directly from NAIPO benefit from our after-sales service. If the purchases are made from other selling teams, we recommend you contact them for warranty issues.

Einleitung

Vielen Dank, dass Sie sich für das Naipo Tragbares Tief Muskelmassager. Bitte lesen Sie diese Bedienungsanleitung sorgfältig durch und bewahren Sie sie an einem sicheren Ort auf, um sie zukünftig nachschlagen zu können. Wenn Sie Hilfe benötigen, wenden Sie sich bitte mit Ihr er Produktmodellnummer und der Amazon-Bestellnummer an unser Support-Team.

Lieferumfang

Name	Menge
Tragbares Tief Muskelmassager	1
Massageköpfe	5
Portabele Schachtel	1
Srtomadapter	1
Gebrauchsanweisung	1

Vorsichtsmaßnahmen

- Verwenden Sie das Produkt auf den Weichteilen des Körpers, ohne Schmerzen oder Unannehmlichkeiten zu verursachen.
- Verwenden Sie es auf den Kopf oder auf irgendwelche harte oder knochige Körperteile nicht.
- Es wird empfohlen, das Gerat nicht in dasselbe Körperteilzu lange zu verwenden. Überprüfen Sie die Massagebereiche häufig und beenden Sie die Anwendung sofort, wenn Sie Schmerzen oder Beschwerden haben.
- Es kann nur auf trockenen und sauberen Hautoberflächen der Körperteile verwendet werden, leicht darauf drücken und bewegen.
- Halten Sie Finger, Haare oder andere Körperteile vom Schaft und der Rückseite des Vibrationskopfs fern, da sie eingeklemmt werden können.

- Wenden Sie nicht in oder um die nachstehenden empfängli chen Bereiche an: Augen, Zähne, Brustvergrößerung, Fortpflanzungsorgane, künstliche Gliedmaßen usw.
- Verwenden Sie das Produkt nicht an Teilen mit Brüchen.
- Wenn Schmerze ständig ist, brechen Sie die Anwendung sofort ab und beraten Sie Ihren Arzt.
- Dieses Produkt ist kein medizinische Geräte und wird nicht für den medizinischen Zweck empfohlen.
- Überprüfen Sie vor der Verwendung die Verbindung zwischen Host und Stromadapter. Im Falle einer Beschädigung muss diese vom Hersteller oder einem von ihm beauftragten Fachmann ersetzt werden, um Gefahren zu vermeiden.

Warnung:

- Es ist verboten, das Gerät während des Ladevorgangs zu starten.
- Stellen Sie nichts in die Produktentlüftung.
- Lassen Sie das Gerät nicht in Wasser tauchen und kein Wasser in die Lüftungsöffnung des Geräts eindringen.
- Nicht fallen lassen oder unsachgemäß verwenden.
- Checken Sie vor jeder Verwendung den Betriebsstatus von Host, Batterien, Ladegerät usw. sorgfältig, um sicherzustellen, dass sie dem normalen Gebrauch erfüllen kann.
- Verändern oder modifizieren Sie das Produkt in keiner Weise.
- Lassen Sie sich das Produkt niemals unbeaufsichtigt betreiben oder aufladen.
- Es ist verboten, das Geräte ins Feuer zu werfen.
- Verwenden Sie das Gerät nicht länger als eine Stunde ohne Unterbrechung und halten Sie es 30 Minuten lang an, bevor Sie es erneut verwenden.

Optik und Struktur

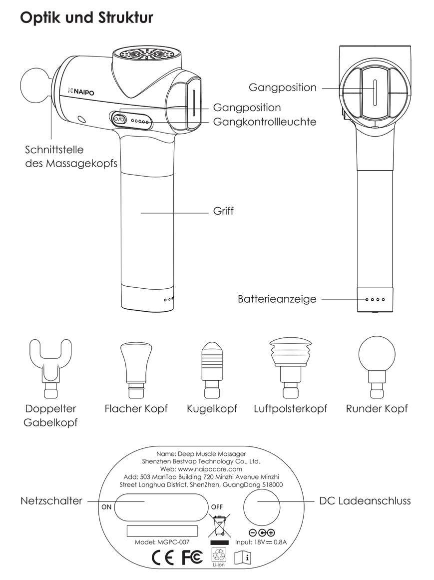

Bedienungsanweisung

Aufladen

- Vor der ersten Verwendung laden Sie das Gerät vollständig auf bitte.
- Beim Aufladen schließen Sie den DC Ladeanschluss des mitgelieferten Spezialadapters an den Batterieladeanschluss an.
- Falls die Kontrollleuchte am Akku regelmäßig flackert, zeigt dies den Ladevorgang an.
- Wenn alle Wenn alle Stromkontrollleuchte des Akkus zu blinken aufhören und leuchten, ist der Akku vollständig aufgeladen.

Verwenden

- Installation des Massagekopfes: Setzen Sie den Massagekopf mit Druck vollständig ein, zerlegen und ziehen Sie ihn einfach heraus, wenn sich das Gerär im ausgeschaltetem Status befindet.
- Setzen Sie den Massagekopf bei der Installation direkt ein und ziehen Sie ihn gerade heraus. Gewirbel ist verboten.
- Verstellen Sie den Netzschalter an der Unterseite des Akkus auf Position "Ein", um das Gerät zu starten, stellen Sie den Netzschalter auf "Aus" , und das Gerät wird ausgeschaltet.
- Wenn sich der Netzschalter in der Position "Ein" befindet, drücken Sie die Taste auf dem Bedienfeld, und die Gangposition wechselt sich zwischen 0 und 5. Wenn Sie die Taste "(○/○)" 2 Sekunden lang gedrückt halten, hört das Instrument auf, es auszugeben. LED-Lichter zeigen den Frequenzpegel der entsprechenden Anzahl von Schlagen an, 1. Ist die Niedrigste, 5. Höchste.
- Wenden Sie den erforderlichen Druck mit der voreingestellten Vibrationsmassagefrequenz an, um die entsprechenden Körperteile zu massieren.

Wartung、Reinigung、Lagerung

- Reinigen Sie das Gerät mit ein bisschen feuchtem Waschlappen und trocknen Sie es mit einem weichen Tuch ab.
- Wenn das Gerät für längere Zeit nicht verwendet wird, bitte lagern Sie es in der Verpackung, bewahren Sie es in einer trockenen, heißen Umgebung auf.

- Entfernen Sie Schrauben nicht, und versuchen Sie nicht, das Gerät zu zerlegen.
- Um den optimalen Verwendungseffekt der neuen Batterie in kurzer Zeit zu erzielen, können drei oder mehr vollständige Lade- und Entladevorgänge durchgeführt werden.
- Wenn das Gerät längere Zeit nicht benutzt wird, sollte der Akku einmal im Monat aufgeladen werden.

Beschreibung des Massagekopf-Zubehörs

Gespalteter Massagekopf (Wirbelsäule)	Zielbereich: Rückenmarksverletzung und Rückenmuskulatur. Funktion: Jeden Sehnenbereich lösen und die Elastizität der Rückenmuskulatur wiederherstellen.
Flacher Massagekopf	Zielbereich: Muskelbereiche, die zur Erholung intensiv trainiert werden müssen. Funktion: Tiefes Muskelgewebe massieren.
Kugelförmiger Massagekopf	Zielbereich: Spezifische Muskelbereiche und tiefe Muskulatur und Gelenkverletzungen (Schmerzpunktmassage). Funktion: Muskelsteifheit und -knoten lindern.
Baumförmiger Massagekopf (In Form des Luftstopfens)	Zielbereich: Knochen des ganzen Körpers und empfindliche Bereiche. Funktion: Mit Puffereffekt eignet es sich hauptsächlich für Benutzer, die das Gerät nicht lange benutzt haben oder für die Vibrationstherapie nicht geeignet sind. Die Verbindung zu empfindlichen Bereichen ist relativ weich.
Kugelförmiger Massagekopf (kreisförmig)	Zielbereich: Muskel des ganzen Körpers und große Muskelgruppen (Muskelentspannung). Funktion: Die Fähigkeit zur Wiederherstellung des Weichgewebes verbessern, Muskelkater nach Training lindern und einen leichten Aufprall in schräger Richtung erzeugen.
Hinweis: Die obigen Vorschläge dienen nur als Referenz. Bitte verwenden Sie das Gerät entsprechend Ihrer eigenen körperlichen Verfassung oder auf Anraten Ihres Arztes.	

Häufige Probleme und Lösungen

Probleme	Ursache	Lösungen
Das Produkt funktioniert nicht normal.	Der Netzschalter ist nicht eingehaltet.	Shalten Sie den Netzschalter ein bitte. Nach dem Einschalten des Netzschalters erscheinen die rote und die blaue Stormkontrollleuchte.
	Niedriger Batteriestatus.	Starten Sie neu, wenn der Akku voll aufgeladen ist.
Das Gerät stoppt, wenn es während des Betriebs auf großen Widerstand stößt.	Der Schutzmechanismus der Steuerplatine startet, um eine Beschädigung des Motors durch übermäßigen Strom zu verhindern.	Schließen Sie die Stromversorgung wieder an und aktivieren Sie das Gerät.

Spezifikationen

Model	MGPC-007
Name	Tragbares Tief Muskelmassager
Spannung	18V 0.8A
Verwendungszeit	5-7H
Ladezeit	≈3H
Automatische Zeitmessung	≈10 Minutes
Batterie	DC14.8 ⎓ 2500 mAh
Massageteile	Einzig einladen

Wenn Sie Hilfe bei Produkt, Kundenservice oder andere relevante Fragen brauchen, bitte kontaktieren Sie uns per die E-Mail auf dem Cover.

*Hinweis: Alle Produkte, die direkt von NAIPO gekauft werden, werden wir Qualitätsgarantie bieten. Wenn Sie von einem anderen Verkäufer gekauft haben, wenden Sie sich bitte bei Service oder Garantieprobleme direkt an die andere Verkäufer.

Introduction

Merci d' avoir acheté la NAIPO Masseur de muscles profonds portable. Veuillez lir e attentivement tous les instructions concernant ce produit. Si vous avez besoin d' aide, veuillez co ntacter notre service clientèle avec votre modèle de produit et le numéro de commande d' Amazon.

Inclus

Nom	Quantité
Masseur de muscles profonds portable	1
Nœud de massage	5
Mallette de transport	1
Adaptateur secteur	1
Guide de l'utilisateur	1

Précautions importantes

- Utilisez le produit sur les tissus mous du corps sans provoquer de douleur ou d'inconfort.
- N' utilisez pas le produit sur la tête ni sur aucune partie dure ou osseuse du corps.
- Il n"est pas recommandé de l'utiliser trop longtemps sur la même partie du corps.Vérifiez fréquemment la zone de massage, il faut arrêter l'utilisation dès que vous présentez des signes de douleur ou d'inconfort.
- Ne peut être utilisé que sur la surface de la peau sèche et propre des parties du corps, appuyez et déplacez doucement sur la peau.
- Tenez les doigts, les cheveux ou d'autres parties du corps à l'écart de l'axe et de l'arrière du nœud vibrant, car ils pourraient être pincés.

- N'utilisez pas sur et autour des zones sensibles suivantes: yeux, dents, augmentation mammaire, organes reproducteurs, membres artificiels, etc.
- N'utilisez pas le produit sur une partie où une fracture peut se produire.
- Si la douleur persiste, veuillez arrêter immédiatement de l'utiliser et consulter un médecin.
- Ce produit n'est pas un appareil médical et n'est pas recommandé pour un usage médical.
- Veuillez vérifier la connexion d'alimentation de l'hôte et de l'adaptateur avant utilisation, si elle est endommagée, elle doit être remplacée par le fabricant ou le professionnel désigné afin d'éviter tout danger.

Avertissement:

- Interdit de démarrer l'appareil pendant la charge.
- Ne placez aucun objet dans les orifices de ventilation du produit.
- N'immergez pas le produit dans l'eau et ne laissez pas l'eau pénétrer dans l'orifice de ventilation du produit.
- Ne le laissez pas tomber ou ne l'utilisez pas de manière inappropriée.
- Avant chaque utilisation, il faut vérifier soigneusement l'état de fonctionnement de l'hôte, de la batterie, du chargeur, etc. afin de vous assurer qu'il peut répondre à une utilisation normale.
- Ne modifiez pas ni altérez le produit en aucune façon.
- Ne laissez jamais le produit fonctionner ou se charger sans aucune surveillance.
- Il faut utiliser le chargeur spécifique fourni par le fabricant pour la charge, il est strictement interdit de charger ce produit avec d'autres équipements électriques.
- Interdit de jeter cet appareil au feu.
- N'utilisez pas l'appareil pendant plus d'une heure en continu et laissez l'appareil reposer pendant 30 minutes avant de le réutiliser.

Optik und Struktur

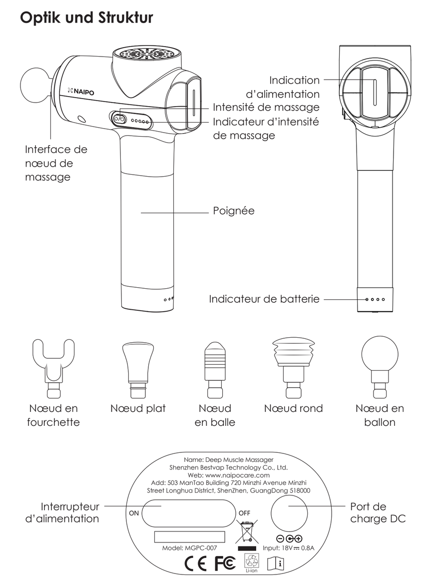

Guide d'utilisation

Charge

- Avant la première utilisation, veuillez le charger complètement avant de l'utiliser.
- Lors de la charge, connectez l'extrémité CC de l'adaptateur spécifique fourni au port de charge de la batterie.
- L'indicateur de batterie sur la batterie clignote régulièrement, signifiant qu'elle est en charge.
- Lorsque tous les indicateurs de batterie cessent de clignoter et restent allumés, signifiant que la batterie est complètement chargée.

Utilisation

- Installation du nœud de massage: lorsque l'appareil est éteint, insérez le nœud de massage à fond en appuyant dessus. Pour démonter le nœud de massage, retirez-le simplement.
- Lors de l'installation du nœud de massage, veuillez l'insérer et le retirer directement, et interdit de le tourner.
- Mettez l'interrupteur d'alimentation au fond de la batterie en position «On» pour allumer l'appareil, tournez l'interrupteur d'alimentation en position «Off» pour éteidre l'appareil.
- Lorsque l'interrupteur d'alimentation est en position «ON», appuyez sur la touche «(○/○)» du panneau pour basculer entre les positions 0 et 5. Si vous appuyez longuement sur la touche «(○/○)» pendant 2 secondes, l'instrument cessera de sortir. Le voyant LED indiquera le niveau de fréquence du nombre de coups correspondant, 1er est l'intensité la plus basse, 5e est l'intensité la plus élevée.
- Appliquez la pression souhaitée avec une fréquence de massage par vibration préréglée pour masser les parties du corps correspondantes.

Entretien, nettoyage, stockage

- Nettoyez l'appareil avec une serviette légèrement humide, puis essuyez-le avec un chiffon doux.
- Si l'appareil n'est pas utilisé pendant une longue période, veuillez le stocker dans une boîte d'emballage et le conserver dans un environnement sec.

- Ne démontez pas les vis ni essayez de désassembler l'appareil.
- Pour obtenir le meilleur effet avec la nouvelle batterie en peu de temps, vous pouvez la charger ou la décharger complètement 3 fois ou plus.
- Lorsque l'appareil n'est pas utilisé pendant une longue période, la batterie doit être chargée une fois par mois.

Description de l'accessoire de tête de massage

Tête de massage à bifurcation (Colonne vertébrale)	Zone cible: Muscles aux colonnes vertébrales et aux dos. Fonction: Il faut libérer chaque zone tendineuse et restaurer l'élasticité des muscles aux dos.
Tête de massage horizontale	Zone ciblell faut avoir un exercice vigoureux pour récupérer les zones musculaires. Fonction: Massage des tissus musculaires approfondis.
Tête de massage sous forme de balle	Zone cible: Zones musculaires spécifiques, muscles profonds et blessures articulaires (massage au point de douleur). Fonction: Relâcher la raideur musculaire et le nouage.
Tête de massage en forme d'arbre (Forme prise d'air)	Zone cible: Os du corps entier et zones sensibles. Fonction: Avec un effet d'amortissement, il est majoritairement utilisé pour les utilisateurs niveaux débutants ou non adaptés à la thérapie vibratoires. La connexion aux zones sensibles est comparativement souple.
Tête de massage sphérique (en forme ronde)	Zone cible: Muscles du corps entiers et grands groupes musculaires (relaxation musculaire). Fonction: Améliorer la compétence de récupération des tissus mous, réduit les douleurs musculaires après les exercices, entraîné un léger impact oblique.
Attention: Les conseils ci-dessus sont spécifiquement limités aux titres de référence, veuillez les utiliser selon votre condition physique ou écouté les propositions de votre médecin.	

Questions fréquemment posées (FAQ)

Questions	Causes	Résolutions
Le produit ne peut pas être allumé.	La touche d'alimentation n'est pas allumée .	Veuillez tourner la touche d'alimentation sur la position «On», une fois la touche d'alimentation allumée, l'indicateur rouge et l'indicateur de batterie bleu apparaissent.
	Faible batterie.	Redémarrez après que la batterie est complètement chargée.
L'appareil s'arrête. lorsqu'il rencontre une grande résistance pendant le fonctionnement.	Le mécanisme de protection de la carte de commande est activé pour éviter qu'un courant excessif n'endommage le moteur électrique.	Rebranchez l'alimentation pour activer l'appareil.

Paramètres de spécification

Modèles	MGPC-007
Name	Masseur de muscles profonds portable
Tension	18V 0.8A
Vie de la batterie (1 Charge)	5-7H
Temps de charge	≈3H
Synchronisation automatique	≈10 Minutes
Batterie	DC14.8 V ⎓ 2500 mAh
Partie massée	Corps

Wenn Sie Hilfe bei Produkt, Kundenservice oder andere relevante Fragen brauchen, bitte kontaktieren Sie uns per die E-Mail auf dem Cover.

*Hinweis: Alle Produkte, die direkt von NAIPO gekauft werden, werden wir Qualitätsgarantie bieten. Wenn Sie von einem anderen Verkäufer gekauft haben, wenden Sie sich bitte bei Service oder Garantieprobleme direkt an die andere Verkäufer.

Introducción

Gracias por comprar el NAIPO Masajeador de Músculos de Tejido Profundo Portátil. Lea atentamente este manual de instrucciones y guárdelo en un lugar seguro para futuras consultas. Si necesita alguna ayuda, póngase en contacto con nuestro equipo de asistencia técnica con el número de modelo de su producto y el número de pedido de Amazon.

Incluido

Nombre	Cantidad
Masajeador de Músculos de Tejido Profundo Portátil	1
Cabezas de Masaje	5
Estuche Portátil	1
Cargador de la UE	1
Manual	1

Precauciones

- Utilice el producto en los tejidos blandos del cuerpo en los casos de que sin generar dolores ni molestias.
- No lo utilice en las partes como cabeza, ni en ninguna parte dura o con hueso del cuerpo.
- Se recomienda no utilizarlo durante mucho tiempo en la misma parte del cuerpo. Observe la zona de masaje con frecuencia, deje de usarlo una vez que haya indicios de dolores o de malestias.
- Sólo se puede utilizarlo en las partes del cuerpo de piel seca y limpia, presionándolo y moviéndolo lentamente en su piel.
- Mantenga los dedos, pelos y otras partes del cuerpo lejos del eje y la parte posterior de la cabeza de masaje, es posible que se sujete.

- No lo utilice en las siguientes zonas sensibles y los alrededores: ojos, dientes, pechos que se han hecho la cirugía de aumento de senos, órganos genitales, prótesis, etc.
- No lo utilice el producto en cualquiera zona que sea posible fracturarse.
- Si sigue sintiendo dolor, deje de utilizarlo inmediatamente y lo consulte a médico.
- Este producto no es un dispositivo médico y no recomiendan para la aplicación médica.
- Antes de utilizarlo, compruebe el cuerpo del masajeador y las cables del adaptador, si hay daños, a fin de evitar los peligros, se debe reemplazarlo por el fabricante o los profesionales designados.

Advertencia:

- Prohiben encender el dispositivo durante el proceso de carga.
- No coloque ningun objeto en la ventosa del producto.
- No lo inmerja en agua, ni penetre agua en la ventosa del producto.
- No se lo caiga ni lo utilice de manera inadecuada.
- Cada vez que lo utiliza, se debe comprobar cuidadosamente el estado de funcionamiento del cuerpo, la batería, el cargador, etc. para asegurarse de que se pueda utilizar normalmente.
- No cambie ni modifique el producto de ninguna manera.
- Nunca deje que el producto funcione o cargue en el caso sin vigilancia.
- Deben recargar el producto con el cargador especificado proporcionado por el fabricante, y prohiben estrictamente utilizar otros aparatos de energía para recargar el producto.
- Prohiben poner el dispositivo en fuego.
- No lo utilice durante más de una hora seguida, lo suspenda durante 30 minutos y lo reutilice.

Apariencia y estructura

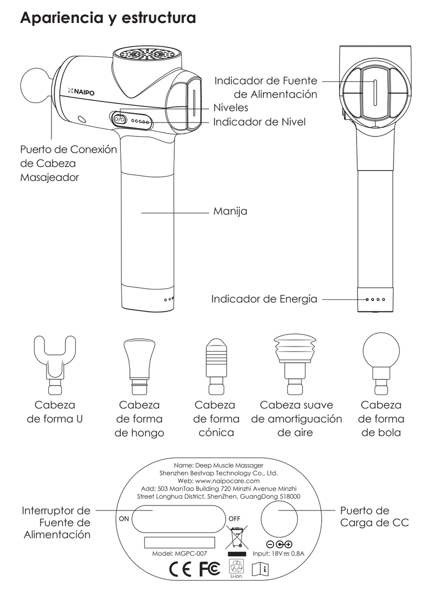

Manual

Cargar

- De primer uso, por favor, lo utilice después de cargar completamente.
- Al cargar, Conecte el extremo de CC del adaptador especificado al puerto de carga de la batería.
- Al resplandecer regularmente el indicador de carga, indica que está cargando.
- Al todos los indicadores de carga de la batería cesar y mantener iluminado, indica que se ha cargado completamente.

Utilizar

- Instalación de Cabeza: Inserte completamente la cabeza de masaje con presión en el caso del producto apagado, extraiga la cabeza de masaje cuando la desmonta.
- Al instalar la cabeza de masaje, por favor, lo inserte y lo extraiga directamente, prohiben girarla.
- Ajuste el interruptor en la parte inferior de la batería a la posición "encendido" para encender el producto, Ajuste el interruptor a la posición "apagado" para apagarlo.
- Cuando el interruptor está en la posición "encendido", presione el botón del panel "(○/○)", cambirará el nivel entre 0-5, si presione continuamente el botón "(○/○)" 2 minutos, el dipositivo cesará trabajar. La luz LED indicará el nivel de frecuencia de golpe correspondiente, el nivel uno es 1o más bajo, el quinto es lo más alto.
- Ejerza la presión requerida en base a la frecuencia de masaje de vibración preestablecida para masajear las partes correspondientes del cuerpo.

Mantener, Limpiar, Almacenar

- Limpie el dispositivo con una toalla húmeda ligeramente y lo seque con un paño suave.
- No lo utilice durante mucho tiempo, por favor, lo guarde en el estuche, y lo coloque en un ambiente seco.

- No desmonte los tornillos ni intente abrir el dispositivo.
- Para que lograr el mejor efecto del uso de la nueva batería en un corto período de tiempo, podría cargar y descargar completamente por tres veces o más. Si no lo utilice el dispositivo durante largo tiempo, deben cargar la batería una vez al mes.

Introducción de accesorios de cabeza de masajeador

Dos cabezas bifurcadas (para columna vertebral)	Zona objetiva: lesión de la médula espinal y músculos de la espalda. Función: Relajar cada zona del tendón y restaurar la elasticidad de los músculos de la espalda.
Cabeza de masajeador plana	Zona objetiva: zona de músculo donde requieren ejercicio intenso para recuperarse. Función: masaje muscular profundo.
Cabeza Bala de masajeador	Zona objetiva: parte musculares específicas y músculos profundos, así como lesiones en las articulaciones (masaje en puntos de dolor). Función: reducir rigidez muscular y nudos.
Cabeza Árbol de masajeador (forma de tapón de aire)	Zona objetiva: huesos de todo el cuerpo y zonas sensibles. Función: con efecto de amortiguación, se adapta principalmente para usuarios nuevos o no adecuados para la terapia de vibración. La conexión a áreas sensibles es suave.
Cabezal de masaje esférico (redondo)	Zona objetiva: músculos de todo el cuerpo y grandes grupos musculares (relajación muscular). Función: mejora la capacidad de recuperación de tejidos blandos, reduce el dolor muscular después del ejercicio. Se puede producir ligeros golpes oblicuos.
Nota: Las introducciones arriba solo sirve de referencia, por favor utilícelas de acuerdo con su condición física o siguiendo el consejo de su médico.	

Preguntas y respuestas más frecuentes sobre el producto

Problema	Motivo	Solución
El producto no funciona después de ser conectado con la fuente de alimentación.	Sin encender el interruptor.	Por favor, ajuste el interruptor la posición "encendido" Después de encenderlo, presentarán el indicador rojo y el indicador de energía azul.
	Batería de baja energía.	Lo reencienda después de cargar la batería completamente.
El dispositivo se detenerá cuando se encuentra resistencia mayor durante su funcionamiento.	El mecanismo de protección de la placa de control se inicia para evitar los daños al motor causados por la corriente eléctrica excesiva.	Re-conecte a la fuente de alimentación para activar el dispositivo.

Especificaciones y parámetros

Modelo	MGPC-007
Nombre del producto	Masajeador de Músculos de Tejido Profundo Portátil
Voltaje	18V 0.8A
Duración de la batería (1 Carga)	5-7H
Tiempo de Carga	≈3H
Sincronización automática	≈10 Minutes
Batería	DC14.8 V ⎓ 2500 mAh
Zonas de Masaje	Todo Cuerpo

Si necesita ayuda respecto a problemas de productos, servicio posventa, etc., contáctenos a través del correo electrónico en la portada.

*Nota: los productos comprados directamente de NAIPO se benefician de nuestro servicio posventa. Si las compras se realizan desde otros equipos de venta, le recomendamos que se contacte con ellos para cuestiones de garantía.

Introduzione

Grazie per aver acquistato la NAIPO massaggiatore portatile per muscoli profondi. Leggere attentamente questo manuale d'uso e conservarlo in un luogo sicuro per future consultazioni. Se hai bisogno di assistenza, contatta il nostro team di supporto con il tuo numero di modello del prodotto e il numero d' ordine Amazon.

Inclusi

Nome	Quantità
massaggiatore portatile per muscoli profondi	1
Testine massaggianti	5
Custodia Portatile	1
Adattatore di alimentazione	1
Manuale di Istruzioni	1

Precauzioni

- Si può utilizzare il prodotto sui tessuti molli del corpo nel caso che non si verifichi dolore o disagio.
- Non utilizzarlo sulla testina o su qualsiasi parte dura o con ossa del corpo.
- Non utilizzare il prodotto troppo a lungo su una stessa parte del corpo. Controlla sempre le parti massaggiate e smettere immediatamente l'uso dell'apparecchio in caso di dolore o disagio.
- Può essere utilizzato solo sulla pelle asciutta e pulita del corpo, premerlo delicatamente e spostarlo sulla pelle.
- Tenere le dita, capelli o altre parti del corpo lontano dall'albero e dal retro della testina vibrante, altrimenti potrebbero rimanere impigliato.
- Non utilizzare l'apparecchio per o intorno alle seguenti parti sensibili: occhi, denti, protesi mammarie, organi riproduttivi, arti artificiali, ecc.

- Non utilizzare il prodotto su alcuna parte del corpo che potrebbe fratturarsi.
- In caso di dolore persistente, interrompere immediatamente l'uso e consultare il medico.
- Questo prodotto non è un dispositivo medico e non deve essere utilizzato per scopi medici.
- Controllare il collegamento tra l'unità principale e l'adattatore di alimentazione. In caso di danni, farli sostituire dal costruttore o dal personale designato, per evitare pericoli.

Avvertimento:

- Non accendere l'apparecchio durante la ricarica.
- Non mettere alcun oggetto nello sfiato del prodotto.
- Non immergere mai il prodotto in acqua e evitare che l'acqua entri nello sfiato del prodotto.
- Non farlo cadere né usarlo in modo improprio.
- Controllare sempre con attenzione l'unità principale, la batteria e il caricabatterie prima di ogni utilizzo per assicurarsi che possa funzionare correttamente.
- Non alterare o modificare il prodotto in alcun modo.
- Non lasciare mai il prodotto incustodito mentre è in funzione o in carica.
- È necessario caricare il prodotto con il caricabatterie progettato esclusivo fornito dal costruttore, non ricaricare mai l'apparecchio utilizzando altri dispositivi di alimentazione.
- Non gettare l'apparecchio nel fuoco.
- Non utilizzare l'apparecchio per più di 1 ora in una singola volta, lasciare che l'apparecchio riposi per 30 minuti prima di procedere all'utilizzo successivo.

Struttura del Prodotto

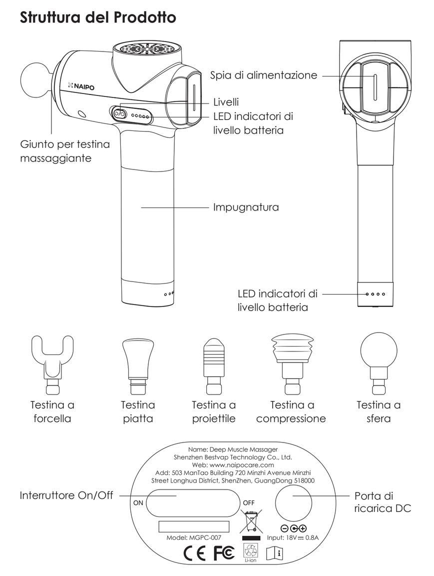

Istruzioni per l'uso

Carica

- Caricare completamente la batteria prima del primo utilizzo.
- Durante la ricarica, collegare l'uscita DC dell'adattatore dedicato in dotazione alla porta di ricarica della batteria.
- Quando i LED indicatori di livello batteria sul vano batteria lampeggiano regolarmente, indica che la batteria è in carica.
- Quando tutti i LED indicatori di livello batteria sul vano batteria smettono di lampeggiare e rimangono accesi, la batteria è completamente carica.

Uso

- Montare la testina massaggiante: Spegnere l'apparecchio, inserire la testina massaggiante completamente applicando della pressione. Per rimuovere la testina massaggiante, basta estrarla.
- Quando si monta la testina per massaggio, inserirla ed estrarla direttamente, non ruotarla.
- Portare l'interruttore On/Off nella parte inferiore del vano batteria su posizione "On" per accendere l'apparecchio, portare l'interruttore On/Off su posizione "Off" per spegnere l'apparecchio.
- Quando l'interruttore On/Off è su posizione "On", premere il tasto "(○/○)" sul pannello, il livello passerà tra i livelli 0-5. Se si tiene premuto il tasto "(○/○)" per 2 secondi, l'apparecchio smetterà l'uscita. I LED indicatori indicheranno il livello corrispondente di frequenza di percussione, il livello 1 è la frequenza più bassa, il livello 5 è la frequenza più alta.
- Applicare la pressione richiesta con la frequenza di massaggio di vibrazione predefinita per massaggiare le parti del corpo corrispondenti.

Manutenzione, pulizia e conservazione

- Pulire l'apparecchio con un asciugamano leggermente bagnato e asciugarlo con un panno asciutto e morbido.
- Se l'apparecchio sarà inutilizzato per un lungo periodo, conservarlo nella confezione e riporlo in un ambiente asciutto.

- Non rimuovere le viti o smontare l'apparecchio.
- Per ottenere le massime prestazioni della nuova batteria in un breve periodo di tempo, può essere i possono ricaricare e scaricare completamente la batteria tre o più volte.
- Se l'apparecchio è lasciato inutilizzato per un lungo periodo, è necessario ricaricare la batteria una volta al mese.

Descrizione di allegato per la testa di massaggio

Testa per massaggio biforcata (colonna vertebrale)	Area di obiettivo: lesione del midollo spinale e muscoli schienali. Funzione: rilasciare ogni zona del tendine e ripristinare l'elasticità dei muscoli schienali.
Testa per massaggio piatta	Area di obiettivo: sono necessari gli sporti intensi per ripristinare la zona muscolare. Funzione: massaggio del tessuto muscolare profondo.
Testa per massaggio a forma di pallattola	Area di obiettivo: aree muscolari specifiche, muscoli profondi e lesioni articolari (massaggio per i punti dolorosi). Funzione: rilasciare i muscoli rigidi e nodi muscolari.
Testa per massaggio a forma di albero (a forma di presa d'aria	Area di obiettivo: ossa e aree sensibili di tutto il corpo. Funzione: dotato di effetto buffering, è usato principalmente per gli utenti che appena iniziano a usare o che non si sono abituati a fare la terapia vibrazionale. La connessione delle aree sensibili è abbastanza morbida.
Testa per massaggio a forma di sfera (rotondo)	Area di obiettivo: muscoli di tutto il corpo e grandi gruppi muscolari (rilassare muscoli). Funzione: migliorare la capacità di recupero dei tessuti molli, ridurre i dolori muscolari dopo lo sport, generare un leggero impatto obliquo.
Nota: i suggerimenti sopraddetti sono al tuo riferimento. Ti preghiamo di usare secondo la situazione del tuo corpo fisico o i consigli del medico.	

Le domande e le risposte più comuni al prodotto

Problema	Causa	Soluzione
Il prodotto non può essere abilitato correttamente.	L'apparecchio non è stato acceso.	Portare l'interruttore On/Off su posizione "On".
	Batteria scarica.	Dopo che l'interruttore On/Off è portato su posizione "On", la spia di alimentazione si accende in rosso e i LED indicatori di livello batteria si accendono in blu.
L'apparecchio si arresterà se incontra una grande resistenza durante il funzionamento.	Il meccanismo di protezione del pannello di controllo evita una corrente eccessiva che causerà danni al motore.	Lasciare che l'apparecchio riposi per 30 minuti e riavviarlo.

Scheda Tecnica

Modello	MGPC-007
Denominazione	massaggiatore portatile per muscoli profondi
Entrata	18V 0.8A
Tempo di utilizzo	5-7H
Tempo di ricarica	≈3H
Arresto automatico	≈10 Minutes
Batteria	DC14.8 V ⎓ 2500 mAh
Applicazione	Tutte le parti del corpo

Se hai bisogno di aiuto sui problemi relativi ai prodotti e sull' assistenza post - vendita, ecc., ti preghiamo di contattarci tramite l'e-mail sulla copertina.

*Nota: Solo i prodotti acquistati direttamente da NAIPO godono del nostro servizio post-vendita. Se l' acquisto è stato effettuato da un altro fornitore, si prega di entrare in contatto con questi per garanzia e supporto.